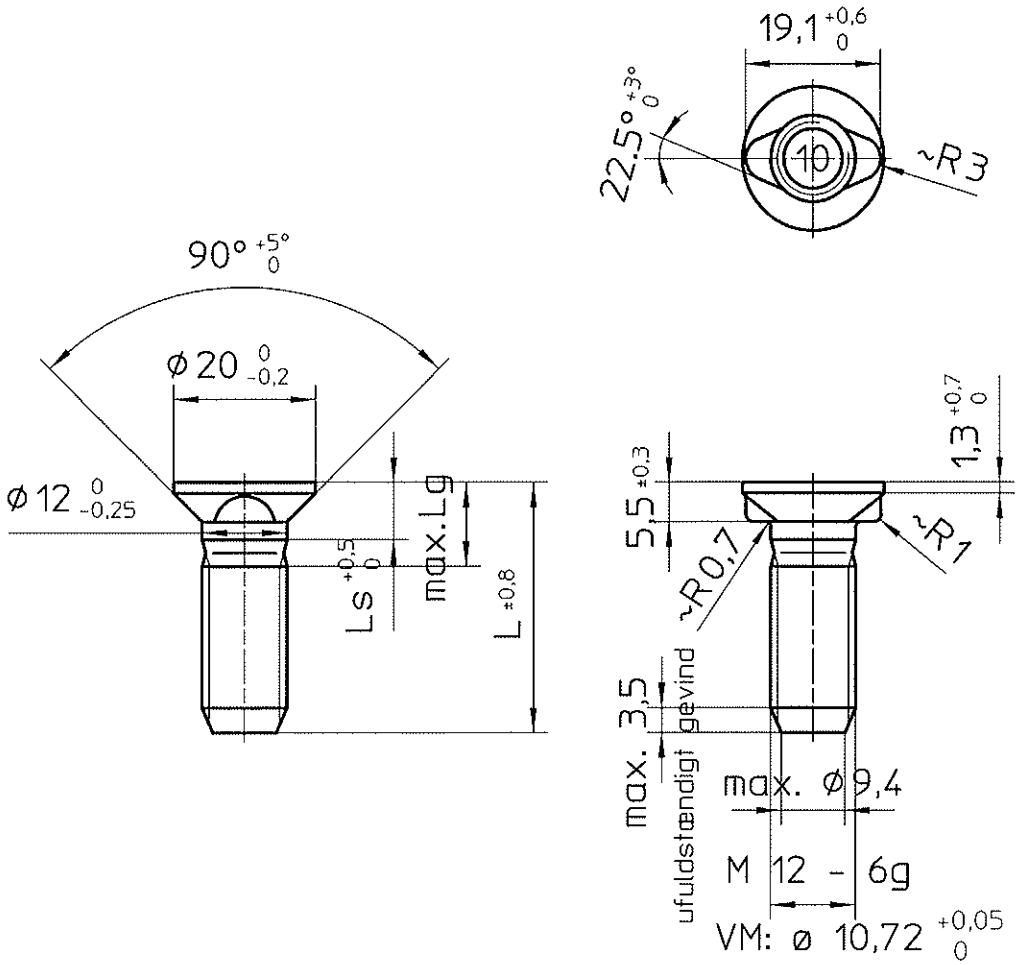

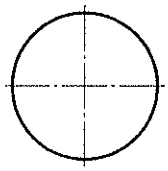

L	Ls	Lg	STYKLISTE NR. 2369	~~STYKLISTE NR. 2388~~	Afk.
28	8	10	23474	~~22439~~	26
30	8	10	23475	~~22440~~	27,5
35	8	10	23476	~~22441~~	31
40	10	14	23477	~~22442~~	35
45	15	19	23478	~~22443~~	38,5
50	20	25	24749		42,5
60	30	34	23479	~~23082~~	51

MASK. NR.	STYKLISTE NR.	HÅRDHED	MAT.	MAT. DIM.	OVERFLADEBEH.
2369	–		UN8-11111	ø13,0xAfk.	–

Unibolt.
COLDFORMED SOLUTIONS
GRØNLANDSVEJ 187
DK-7100 VEJLE
TLF +45 76 43 10 00
FAX +45 75 82 26 03

ALLE MÅL I MM

MÅL –

DATO 1999.06.24

TEGN. FNH KONT. RN

ERSTATNING FOR: 2837/951108

M12 PB m. 2 nøser 10.9

2837

SIGN.	DATO	RETTELSE
FNH	2008.12.11	Mat. dim. v. ø12,0
FNH	2005.10.06	L50 / stykl.nr. 24749 tilf.

HP ME-10